P-21	案内板

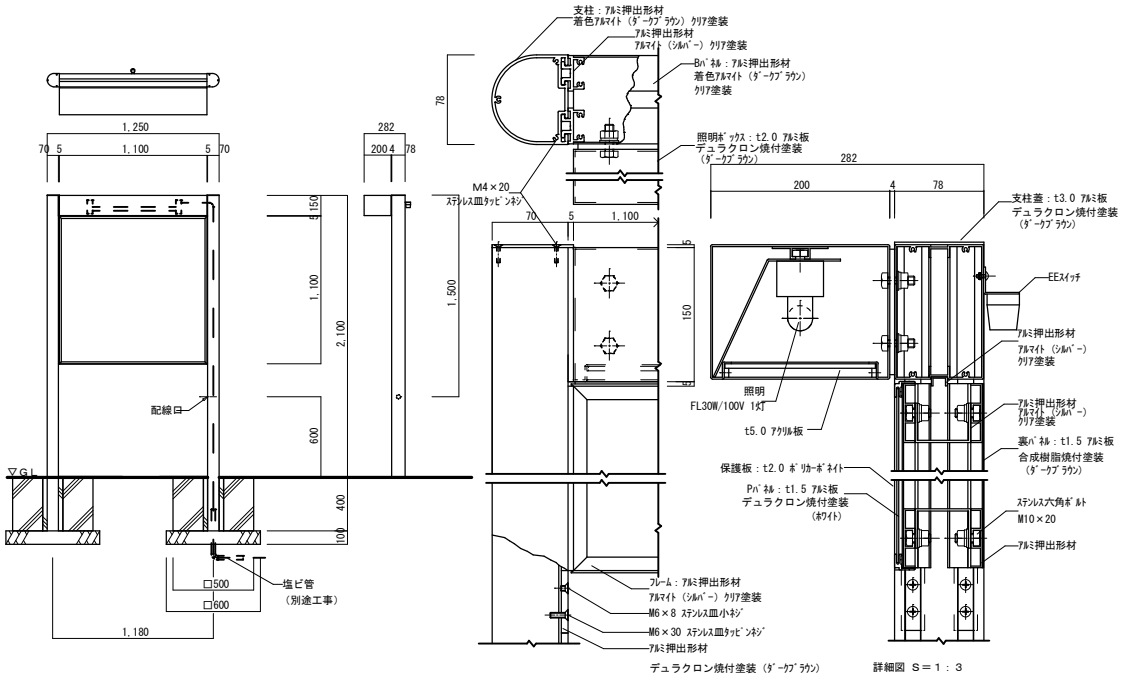
支柱：ｱﾙﾐ押出形材
着色ｱﾙﾏｲﾄ（ﾀﾞｰｸﾌﾞﾗｳﾝ）ｸﾘｱ塗装
ｱﾙﾐ押出形材
ｱﾙﾏｲﾄ（ｼﾙﾊﾞｰ）ｸﾘｱ塗装
Bﾊﾟﾈﾙ：ｱﾙﾐ押出形材
着色ｱﾙﾏｲﾄ（ﾀﾞｰｸﾌﾞﾗｳﾝ）
ｸﾘｱ塗装
照明ﾎﾞｯｸｽ：t2.0 ｱﾙﾐ板
デュラクロン焼付塗装
（ﾀﾞｰｸﾌﾞﾗｳﾝ）
M4×20
ｽﾃﾝﾚｽ皿ﾀｯﾋﾟﾝﾈｼﾞ
支柱蓋：t3.0 ｱﾙﾐ板
デュラクロン焼付塗装
（ﾀﾞｰｸﾌﾞﾗｳﾝ）
EEｽｲｯﾁ
ｱﾙﾐ押出形材
ｱﾙﾏｲﾄ（ｼﾙﾊﾞｰ）
ｸﾘｱ塗装
照明
FL30W/100V 1灯
t5.0 ｱｸﾘﾙ板
ｱﾙﾐ押出形材
ｱﾙﾏｲﾄ（ｼﾙﾊﾞｰ）
ｸﾘｱ塗装
裏ﾊﾟﾈﾙ：t1.5 ｱﾙﾐ板
合成樹脂焼付塗装
（ﾀﾞｰｸﾌﾞﾗｳﾝ）
保護板：t2.0 ﾎﾟﾘｶｰﾎﾞﾈｲﾄ
Pﾊﾟﾈﾙ：t1.5 ｱﾙﾐ板
デュラクロン焼付塗装
（ﾎﾜｲﾄ）
ｽﾃﾝﾚｽ六角ﾎﾞﾙﾄ
M10×20
ｱﾙﾐ押出形材
配線口
塩ビ管
（別途工事）
□500
□600
GL
1,250
1,100
70 5 5 70
282
200 4 78
78
150
1,100
2,100
600
400
100
1,500
1,180
フレーム：ｱﾙﾐ押出形材
ｱﾙﾏｲﾄ（ｼﾙﾊﾞｰ）ｸﾘｱ塗装
M6×8 ｽﾃﾝﾚｽ皿小ﾈｼﾞ
M6×30 ｽﾃﾝﾚｽ皿ﾀｯﾋﾟﾝﾈｼﾞ
ｱﾙﾐ押出形材
デュラクロン焼付塗装（ﾀﾞｰｸﾌﾞﾗｳﾝ）
詳細図 S＝1：3